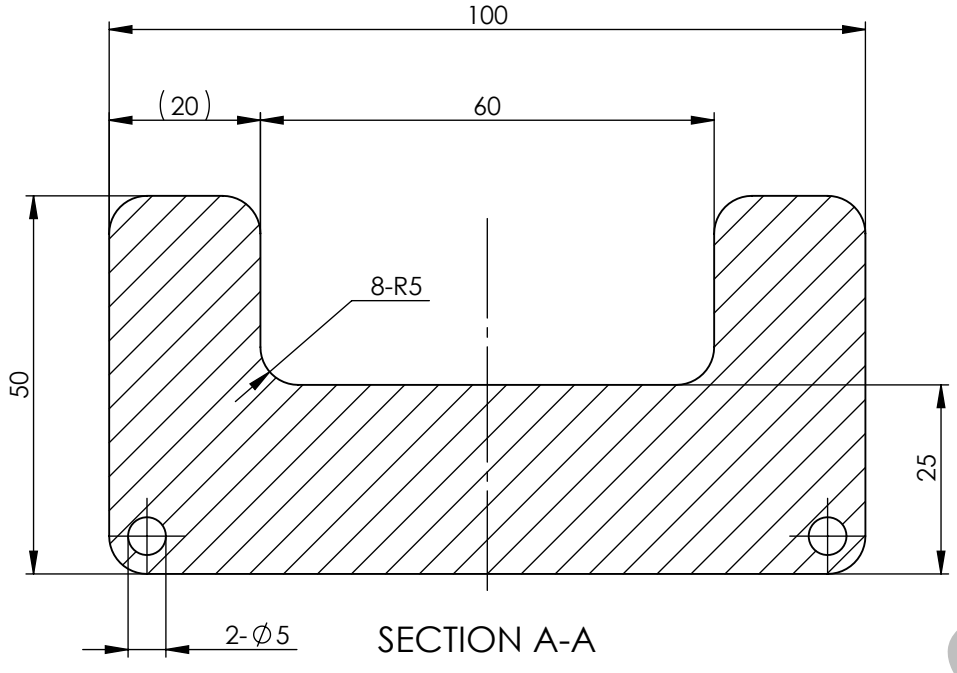


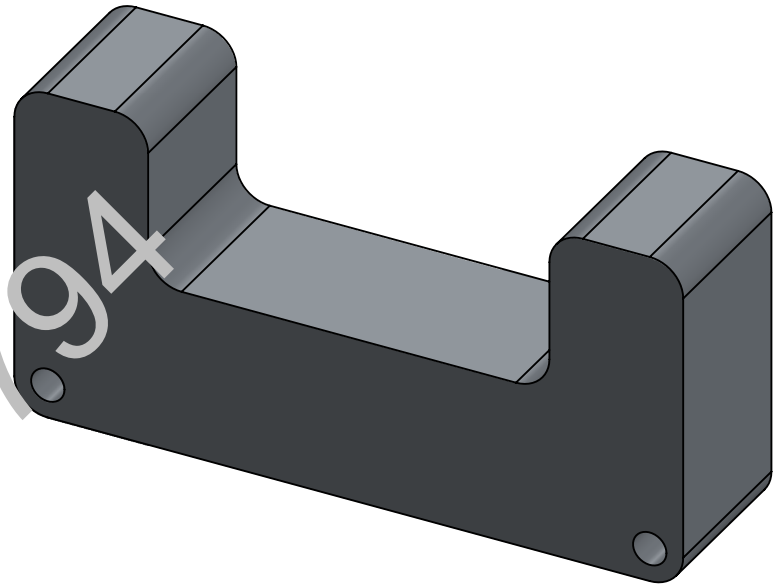

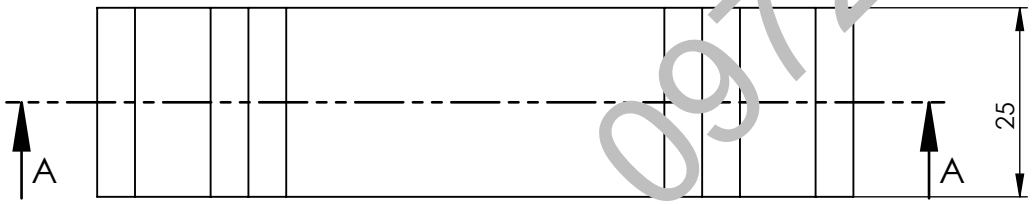


0972 404 794

| BAI01 | BÀI TẬP HÌNH CHIẾU TRỤC ĐO | | | | | ACAD<br>www.acad.vn<br>0972404794 | |
|---|---|---|---|---|---|---|---|
| Chức năng | Họ và tên | Chữ ký | Ngày | TRUNG TÂM ĐÀO TẠO SOLIDWORKS | | | |
| Thiết kế | Ks. Lê Xuân Đại | | | | | | |
| Vẽ | Ks. Lê Xuân Đại | | | Extrude, Cut, Fillet | | | |
| Kiểm tra | Ths. Đinh Văn Quyết | | 19/05/2014 | | | Tỉ lệ: 1:1 | Khổ: A4 |
| Duyệt | Ths. Đinh Văn Quyết | | | KL: 232.15(g) | VL: 1060 Alloy | Tờ số: 1/9 | |

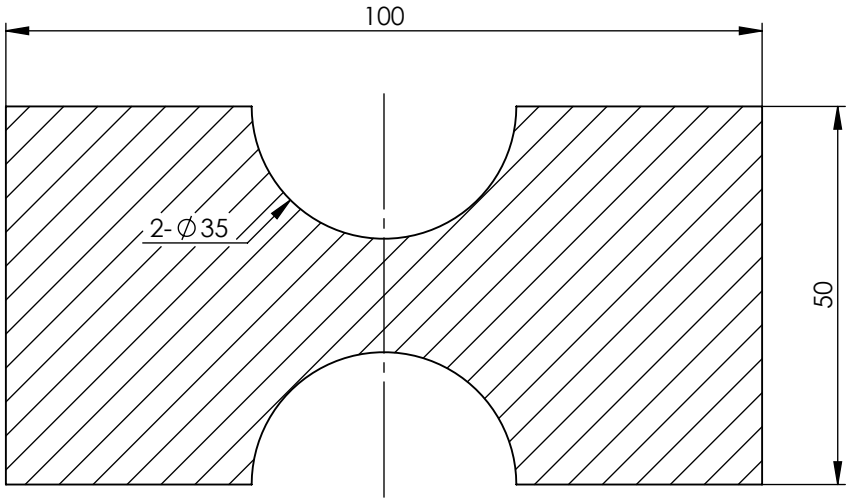


SECTION B-B

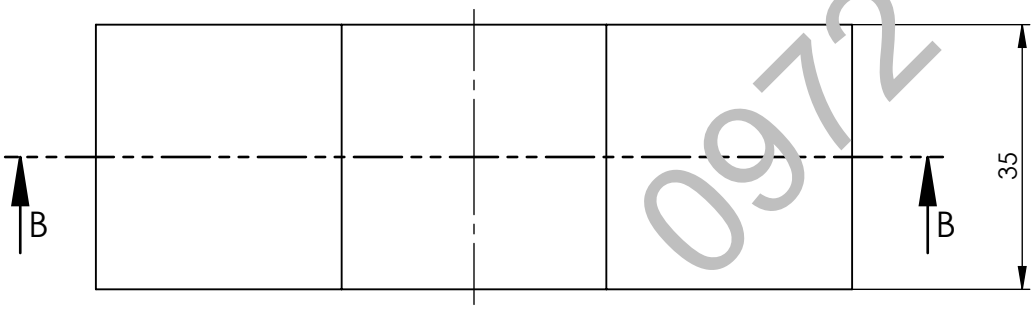


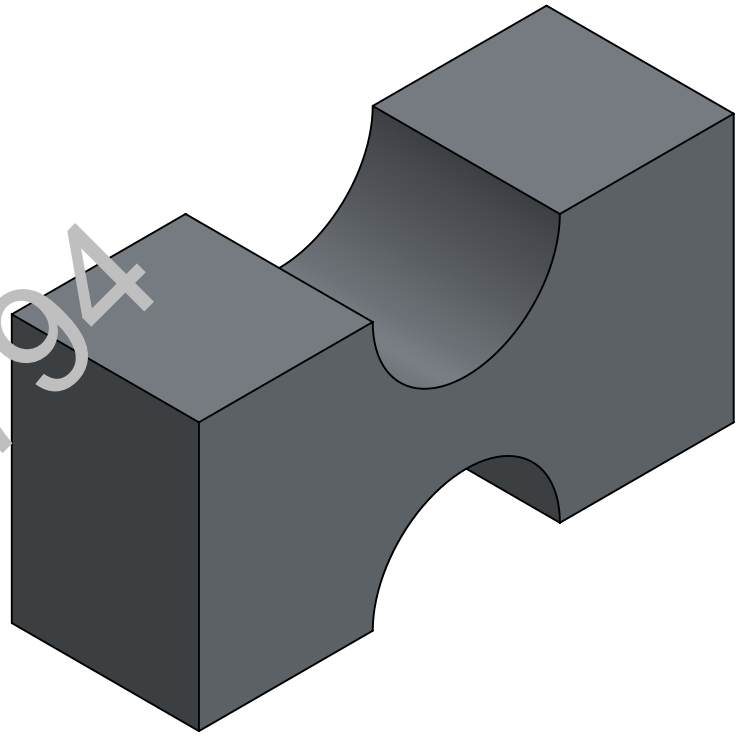

0972 404 794

| BAI02 | BÀI TẬP HÌNH CHIẾU TRỤC ĐO | | | | | ACAD<br>www.acad.vn<br>0972404794 | |
|---|---|---|---|---|---|---|---|
| **Chức năng** | **Họ và tên** | **Chữ ký** | **Ngày** | **TRUNG TÂM ĐÀO TẠO SOLIDWORKS** | | | |
| Thiết kế | Ks. Lê Xuân Đại | | | | | | |
| Vẽ | Ks. Lê Xuân Đại | | | **Extrude** | | | |
| Kiểm tra | Ths. Đinh Văn Quyết | | 19/05/2014 | | | Tỉ lệ: 1:1 | Khổ: A4 |
| Duyệt | Ths. Đinh Văn Quyết | | | KL: 381.58(g) | VL: 1060 Alloy | Tờ số: 2/9 | |

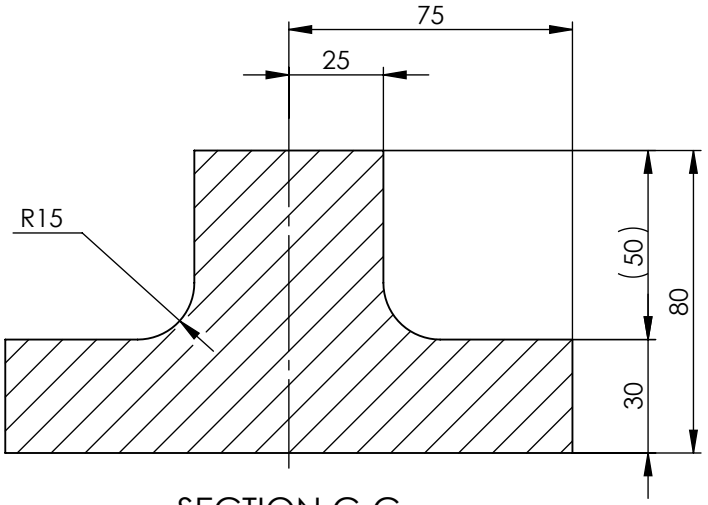


SECTION C-C

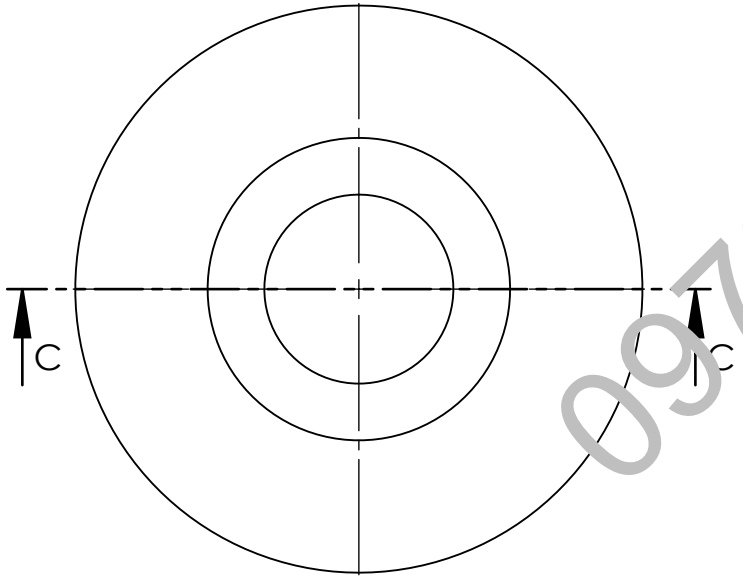


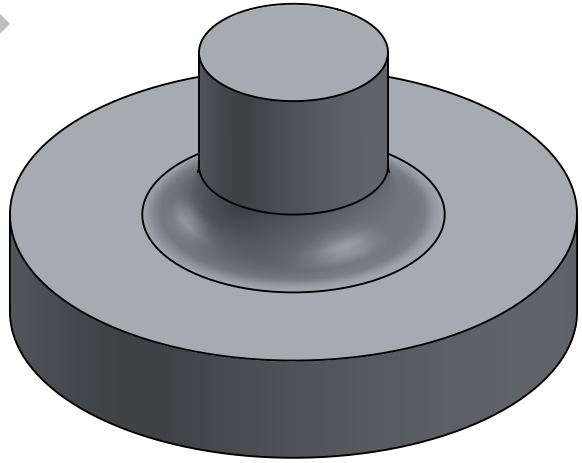

0972 404 794

| BAI03 | BÀI TẬP HÌNH CHIẾU TRỤC ĐO | | | | | ACAD www.acad.vn 0972404794 | |
|---|---|---|---|---|---|---|---|
| Chức năng | Họ và tên | Chữ ký | Ngày | TRUNG TÂM ĐÀO TẠO SOLIDWORKS | | | |
| Thiết kế | Ks. Lê Xuân Đại | | | | | | |
| Vẽ | Ks. Lê Xuân Đại | | | Revolve | | | |
| Kiểm tra | Ths. Đinh Văn Quyết | | 19/05/2014 | | | Tỉ lệ: 1:2 | Khổ: A4 |
| Duyệt | Ths. Đinh Văn Quyết | | | KL: 5095.36(g) | VL: AISI 304 | Tờ số: 3/9 | |

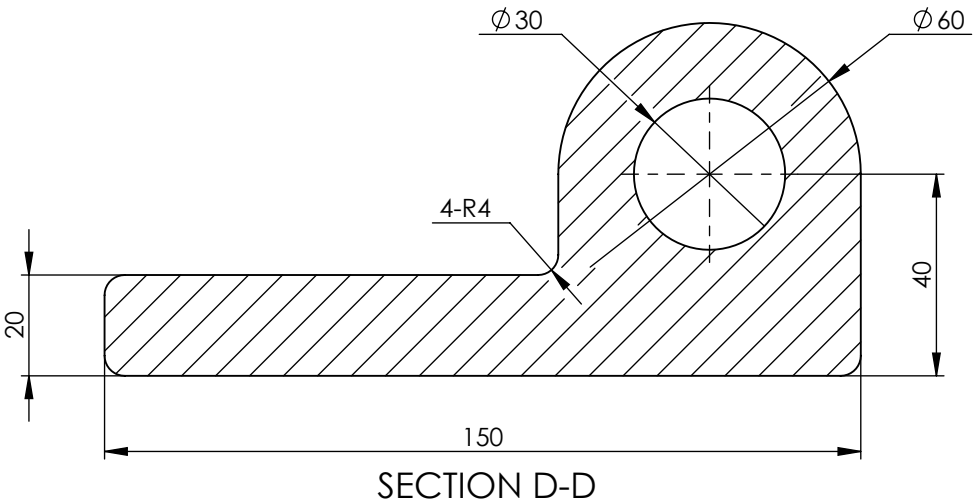


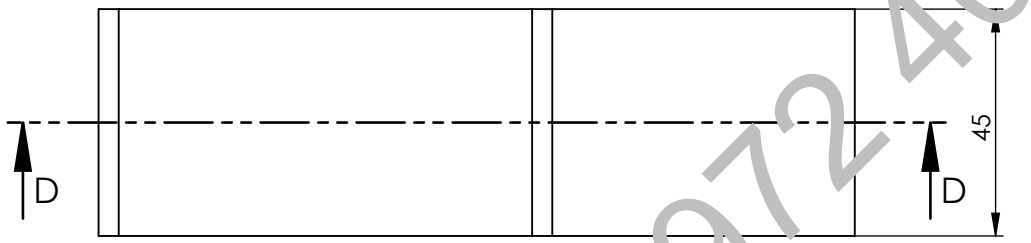


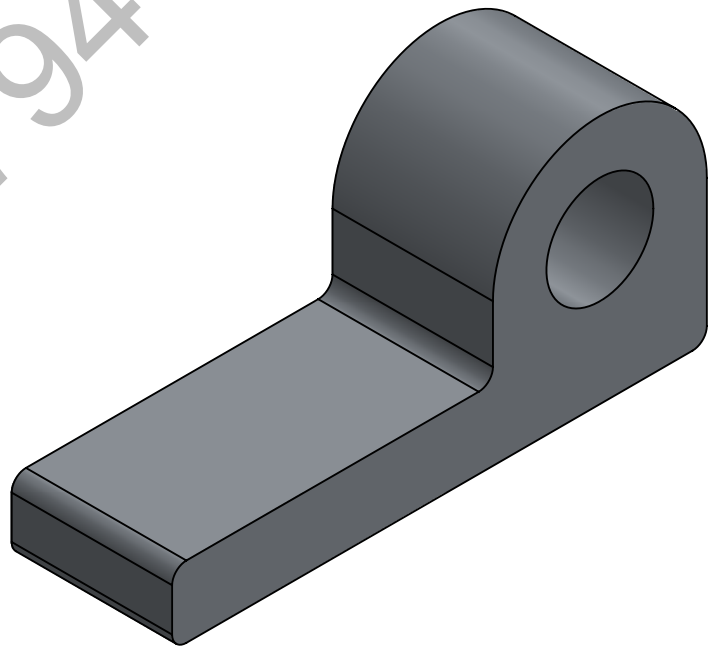

0972 404 794

| BAI04 | BÀI TẬP HÌNH CHIẾU TRỤC ĐO | | | | | ACAD<br>www.acad.vn<br>0972404794 | |
|---|---|---|---|---|---|---|---|
| Chức năng | Họ và tên | Chữ ký | Ngày | TRUNG TÂM ĐÀO TẠO SOLIDWORKS | | | |
| Thiết kế | Ks. Lê Xuân Đại | | | | | | |
| Vẽ | Ks. Lê Xuân Đại | | | Extrude, Fillet | | | |
| Kiểm tra | Ths. Đinh Văn Quyết | | 19/05/2014 | | | Tỉ lệ: 2:3 | Khổ: A4 |
| Duyệt | Ths. Đinh Văn Quyết | | | KL: 1764.00(g) | VL: AISI 304 | Tờ số: 4/9 | |

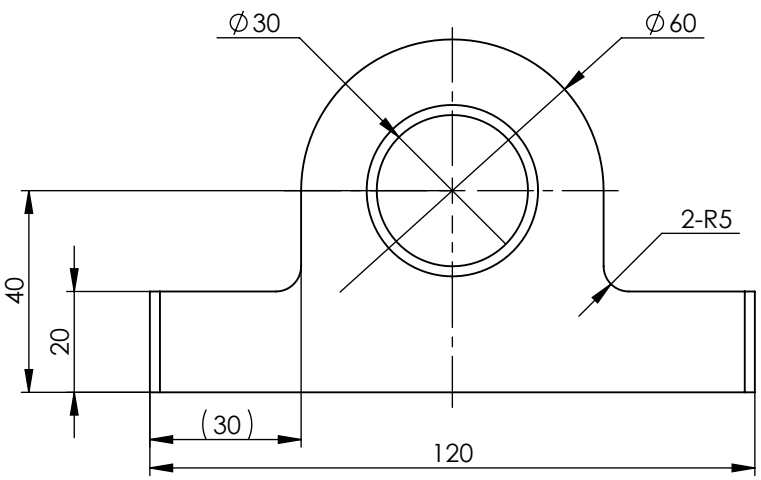


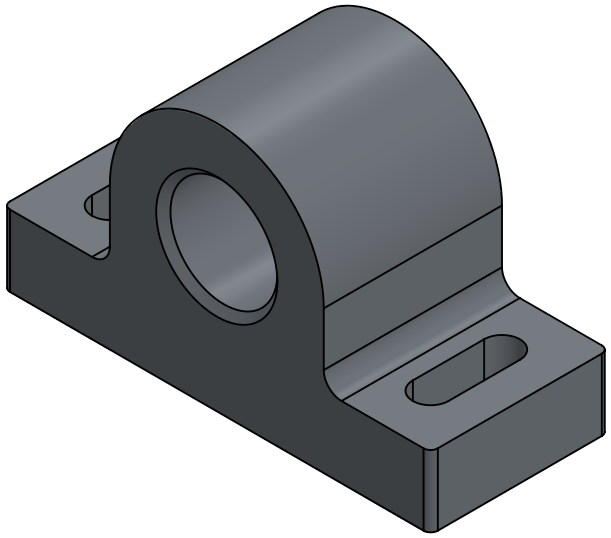

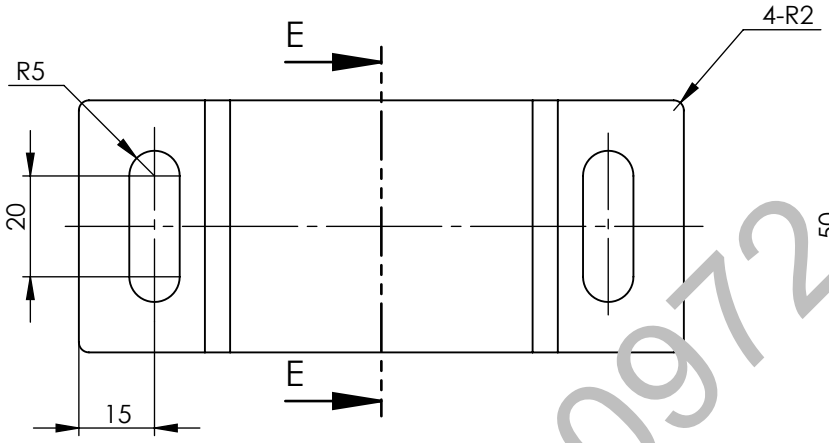


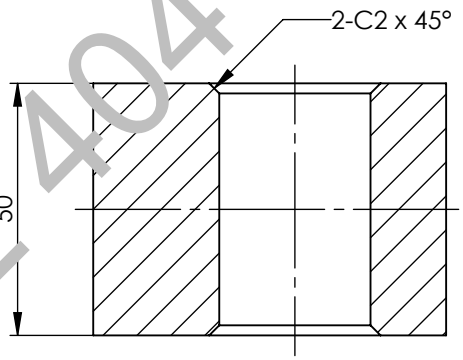


SECTION E-E

0972 404 794

| BAI05 | BÀI TẬP HÌNH CHIẾU TRỤC ĐO | | | | | ACAD www.acad.vn 0972404794 | |
|---|---|---|---|---|---|---|---|
| Chức năng | Họ và tên | Chữ ký | Ngày | TRUNG TÂM ĐÀO TẠO SOLIDWORKS | | | |
| Thiết kế | Ks. Lê Xuân Đại | | | | | | |
| Vẽ | Ks. Lê Xuân Đại | | | Extrude, Cut, Fillet, Chamfer | | | |
| Kiểm tra | Ths. Đinh Văn Quyết | | 19/05/2014 | | | Tỉ lệ: 2:3 | Khổ: A4 |
| Duyệt | Ths. Đinh Văn Quyết | | | KL: 551.54(g) | VL: 1060 Alloy | Tờ số: 5/9 | |

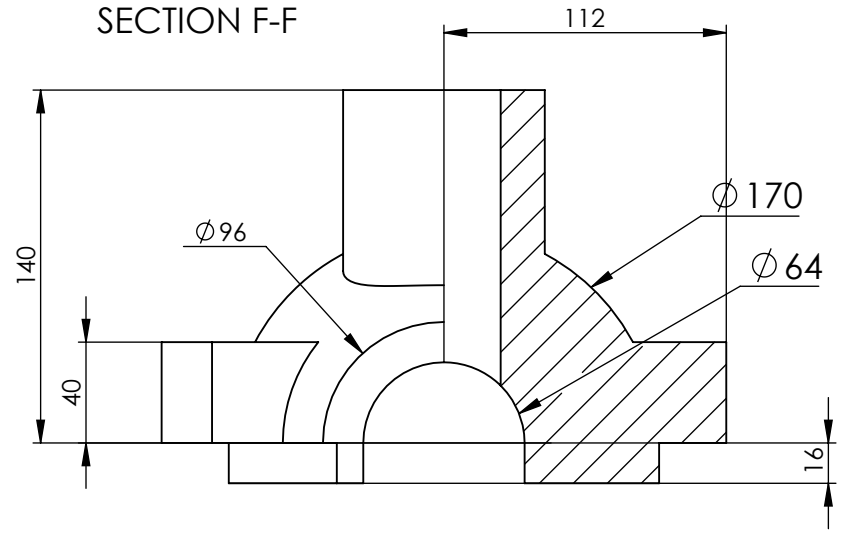


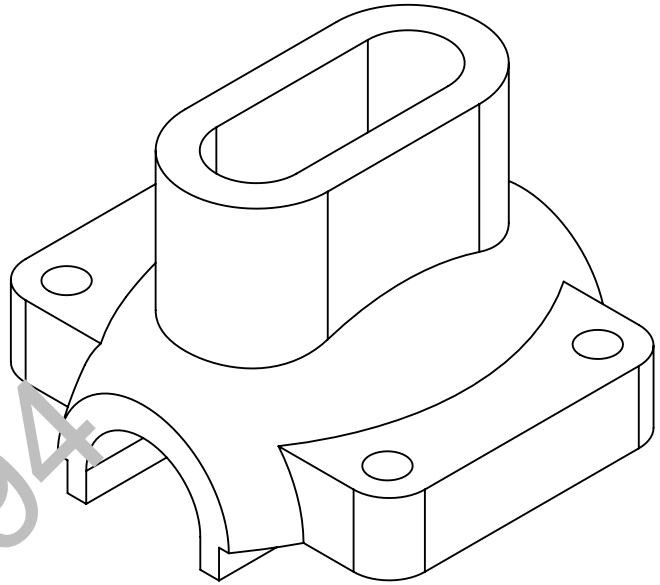

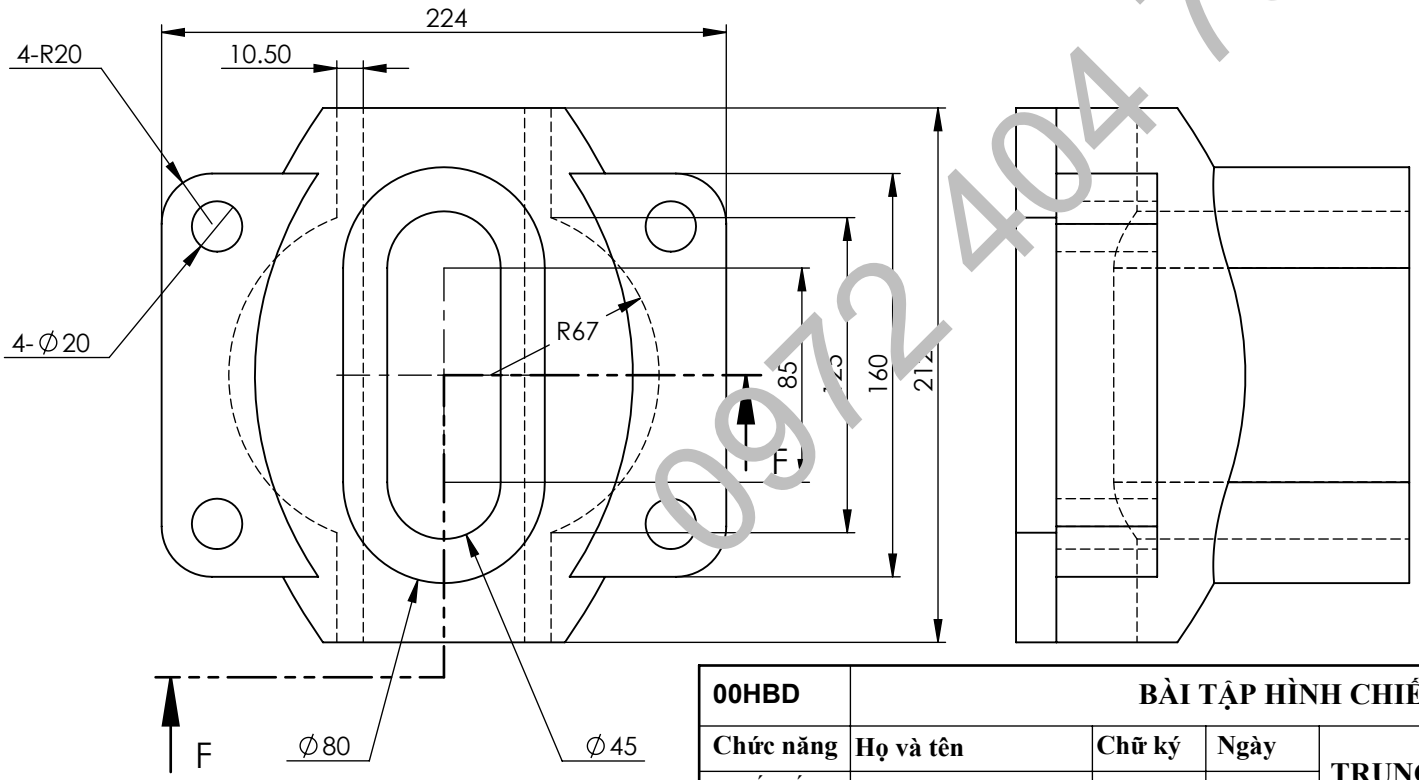


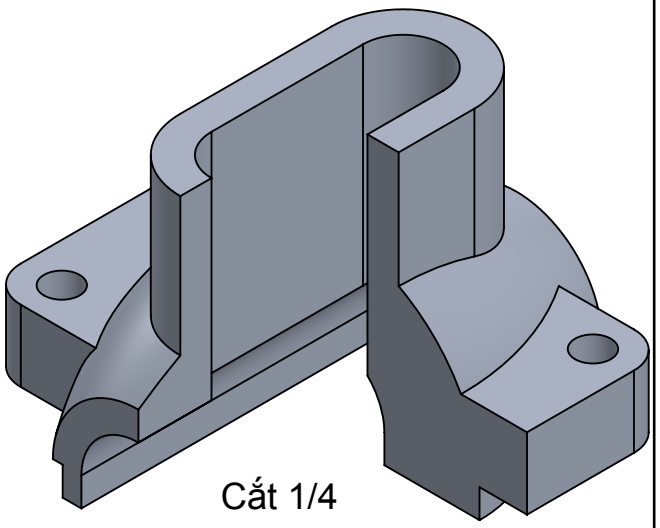


0972 404 794

| 00HBD | BÀI TẬP HÌNH CHIẾU TRỤC ĐO | | | | | ACAD www.acad.vn 0972404794 |
|---|---|---|---|---|---|---|
| Chức năng | Họ và tên | Chữ ký | Ngày | TRUNG TÂM ĐÀO TẠO SOLIDWORKS | | |
| Thiết kế | Ks. Lê Xuân Đại | | | | | |
| Vẽ | Ks. Lê Xuân Đại | | | Hốc hình bầu dục | | |
| Kiểm tra | Ths. Đinh Văn Quyết | | 19/05/2014 | | | Tỉ lệ: 1:3 Khổ: A4 |
| Duyệt | Ths. Đinh Văn Quyết | | | KL: 4522.00(g) | VL: 1060 Alloy | Tờ số: 6/9 |

VIEW G

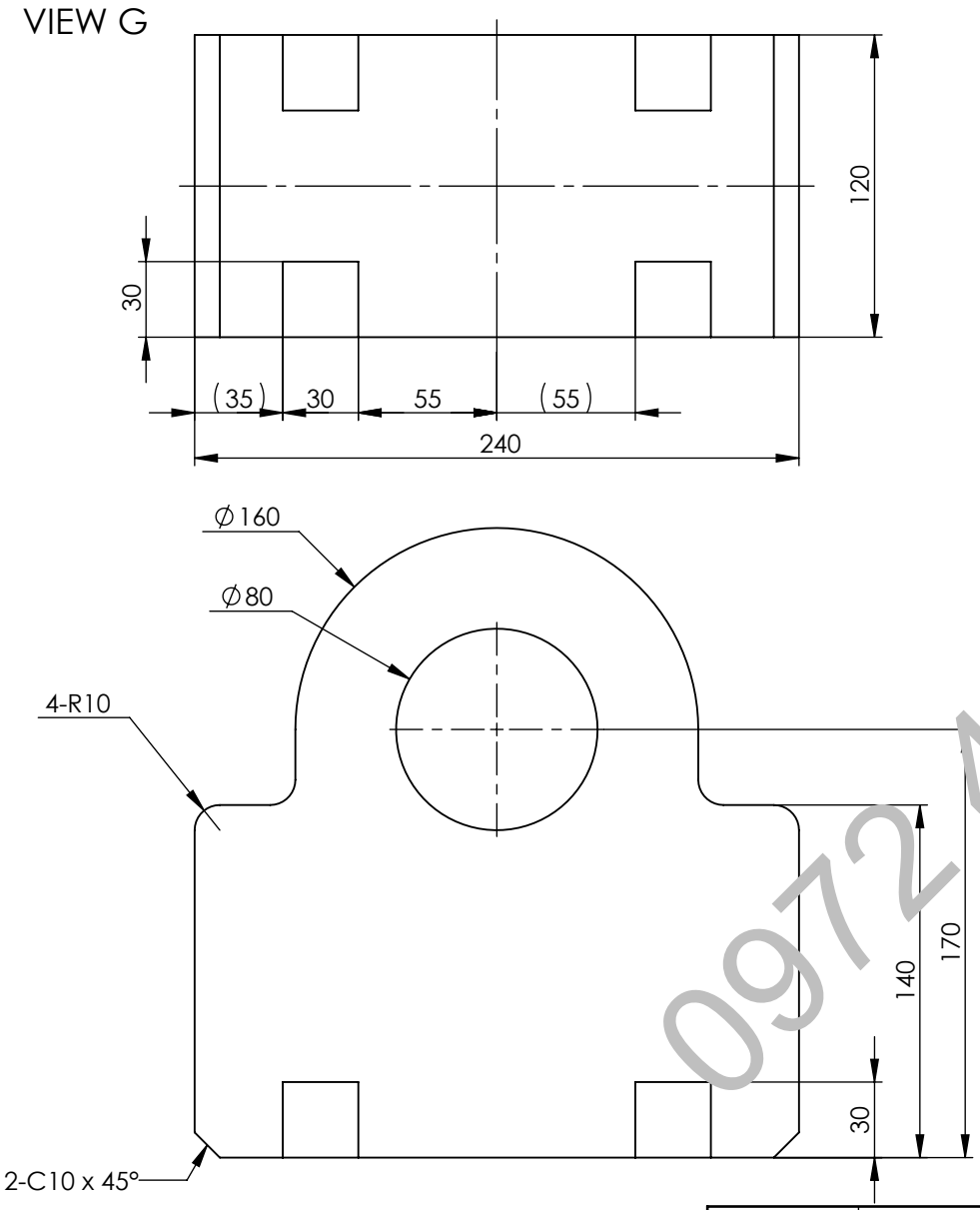


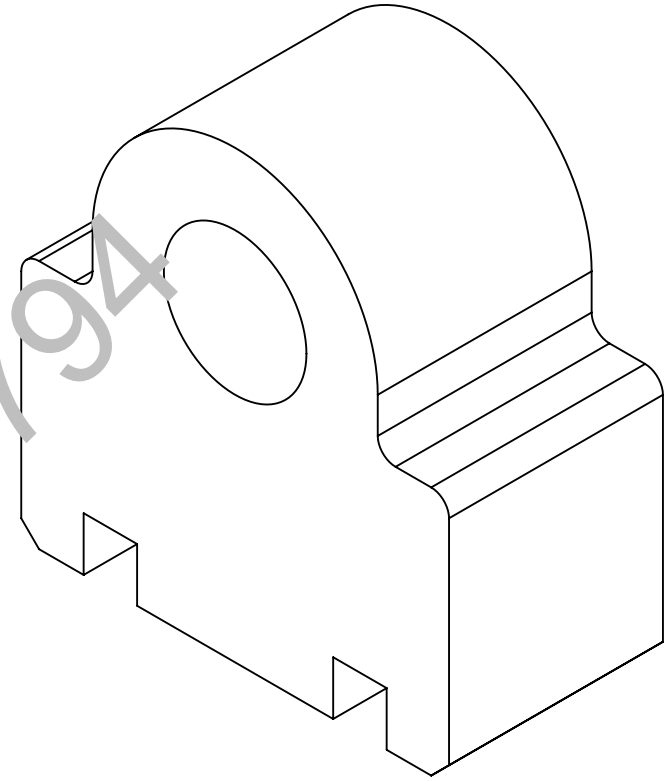

0972 404 794

G

| BAI06 | BÀI TẬP HÌNH CHIẾU TRỤC ĐO | | | | | ACAD www.acad.vn 0972404794 |
|---|---|---|---|---|---|---|
| Chức năng | Họ và tên | Chữ ký | Ngày | TRUNG TÂM ĐÀO TẠO SOLIDWORKS | | |
| Thiết kế | Ks. Lê Xuân Đại | | | | | |
| Vẽ | Ks. Lê Xuân Đại | | | Second Mirror Feature | | |
| Kiểm tra | Ths. Đinh Văn Quyết | | 19/05/2014 | | | Tỉ lệ: 1:3 Khổ: A4 |
| Duyệt | Ths. Đinh Văn Quyết | | | KL: 40729.49(g) | VL: AISI 304 | Tờ số: 7/9 |

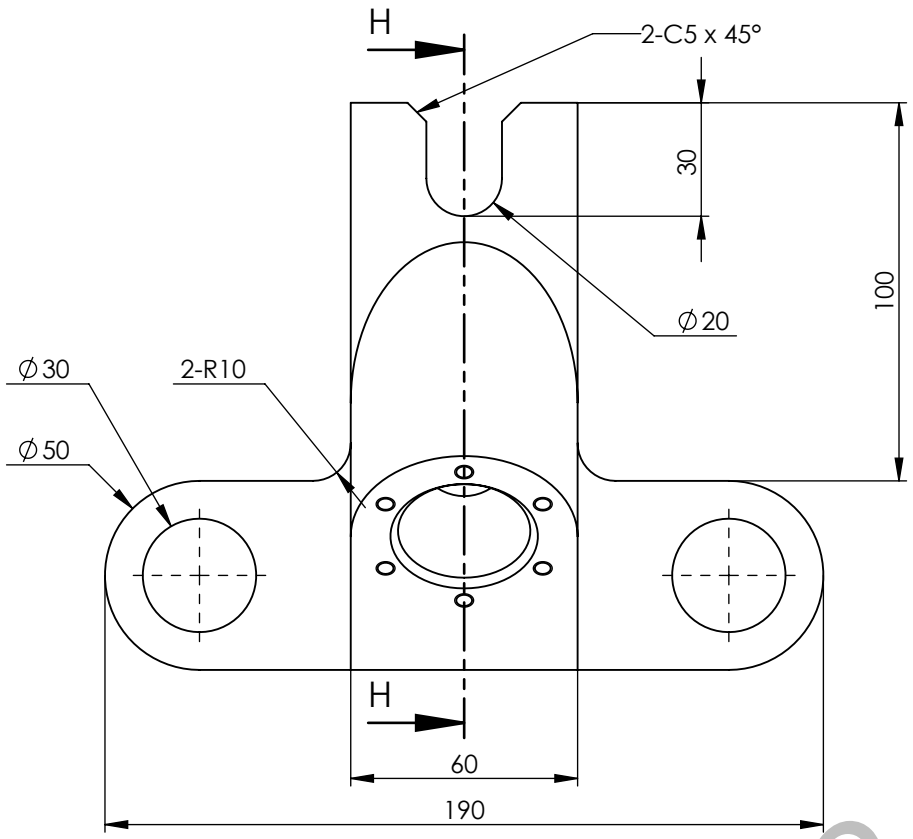


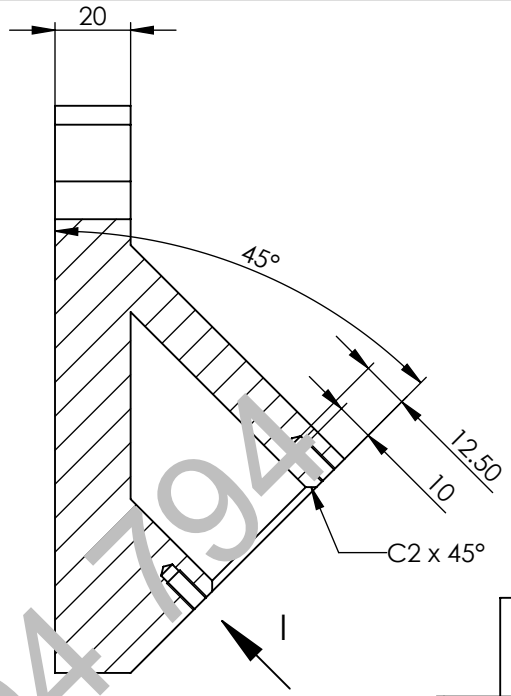


SECTION H-H

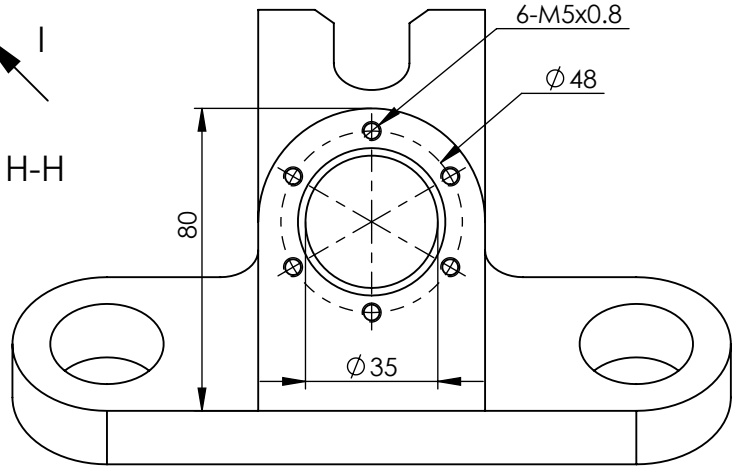


VIEW I
45.00°

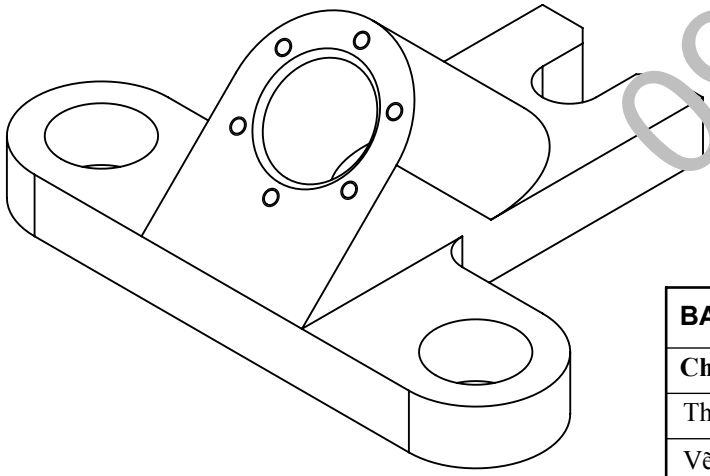

0972 404 794

| BAI07 | BÀI TẬP HÌNH CHIẾU TRỤC ĐO | | | | | ACAD www.acad.vn 0972404794 |
|---|---|---|---|---|---|---|
| Chức năng | Họ và tên | Chữ ký | Ngày | TRUNG TÂM ĐÀO TẠO SOLIDWORKS | | |
| Thiết kế | Ks. Lê Xuân Đại | | | | | |
| Vẽ | Ks. Lê Xuân Đại | | | Plane, Holde Wizard, CirPattern | | |
| Kiểm tra | Ths. Đinh Văn Quyết | | 19/05/2014 | | | Tỉ lệ: 1:2 Khổ: A4 |
| Duyệt | Ths. Đinh Văn Quyết | | | KL: 2995.92(g) | VL: AISI 304 | Tờ số: 8/9 |

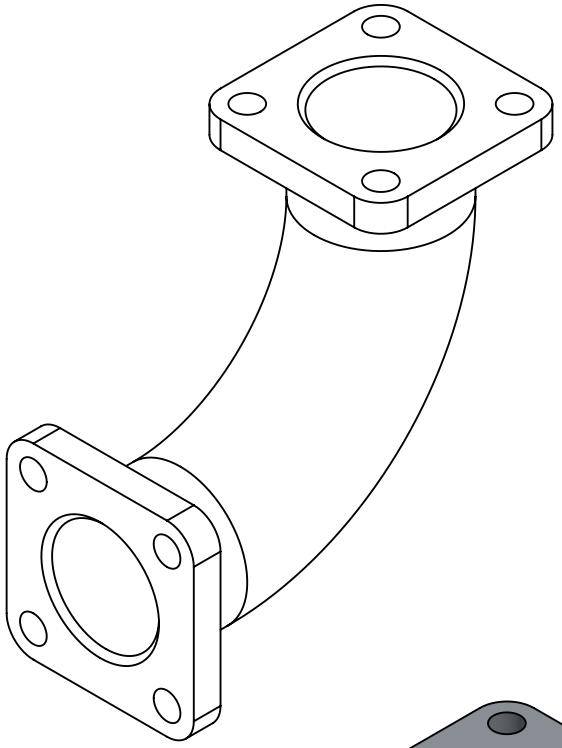

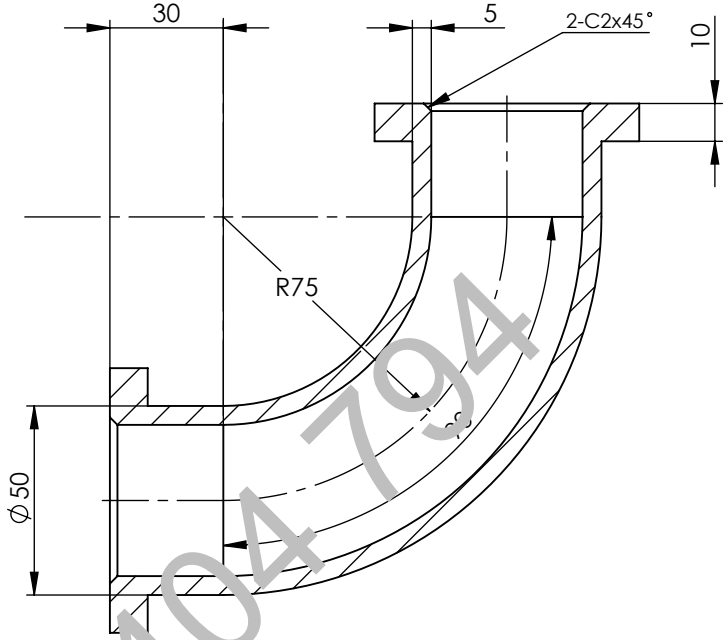


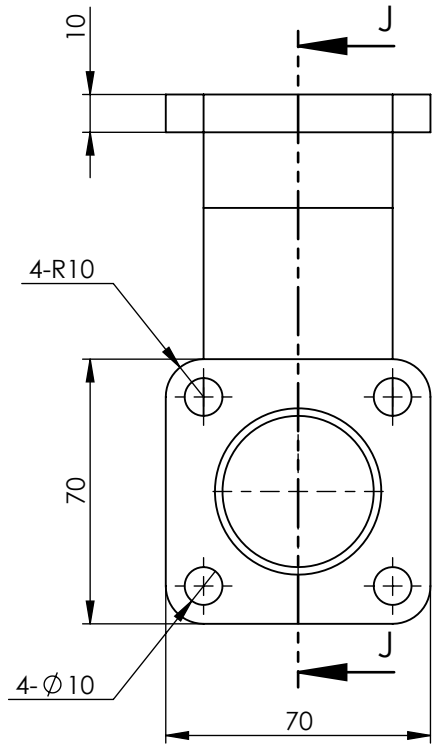


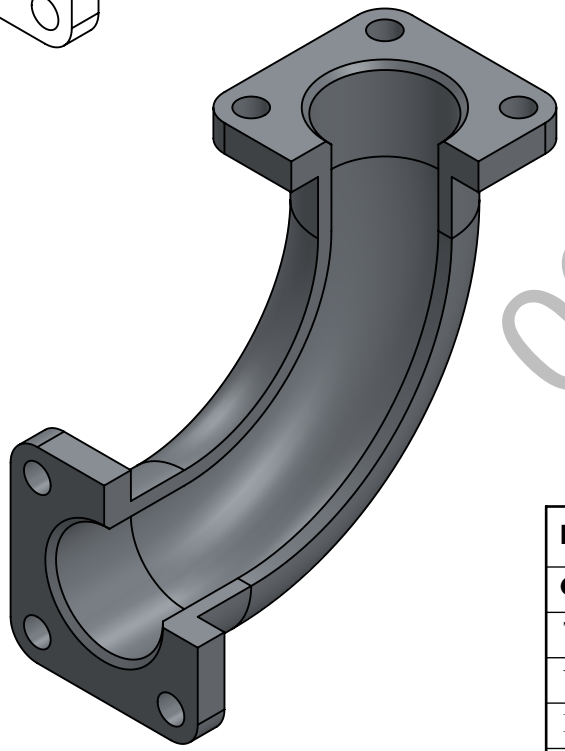

0972 404 794

| BAI08 | BÀI TẬP HÌNH CHIẾU TRỤC ĐO | | | | | ACAD |
|---|---|---|---|---|---|---|
| Chức năng | Họ và tên | Chữ ký | Ngày | TRUNG TÂM ĐÀO TẠO SOLIDWORKS | | www.acad.vn |
| Thiết kế | Ks. Lê Xuân Đại | | | | | 0972404794 |
| Vẽ | Ks. Lê Xuân Đại | | | Merge result Opttion, Combine, Equations | | |
| Kiểm tra | Ths. Đinh Văn Quyết | | 19/05/2014 | | | Tỉ lệ: 1:2 / Khổ: A4 |
| Duyệt | Ths. Đinh Văn Quyết | | | KL: 1407.18(g) | VL: AISI 304 | Tờ số: 9/9 |